promotion CoPeCO

Michele Tadini, coordination

Felix Stachelhaus, percussions (Allemagne)
Jaanus Siniväli, contrebasse (Estonie)
Kristin Kuldkepp, contrebasse (Estonie)
Maria Jönsson, flûte (Suède)
Romina S. Romay, composition et piano (Argentine)
Saeyoung Kim, gayageum (Corée)
Teemu Mastovaara, violoncelle (Finlande)

En partenariat avec Eesti Muusika- ja Teatriakadeemia (Estonie)
Kungl. Musikhögskolan i Stockholm
Conservatoire National Supérieur Musique et Danse de Lyon
Hochschule für Musik und Theater Hamburg

Développé sous l'égide d'ERASMUS+, le Master européen et itinérant CoPeCo en interprétation et composition est porté par quatre établissements supérieurs partenaires (Estonie, Suède, France, Allemagne). Il propose aux étudiants qui voyagent de semestre en semestre, d'un établissement à l'autre, de travailler à un projet artistique et de recherche de haut niveau. Ils bénéficient ainsi d'un enseignement fondé sur le croisement des compétences et d'un réseau enrichi au fil des étapes du cursus.
Le CNSMD de Lyon accueille de septembre 2017 à février 2018 la seconde promotion.

Kristin Kuldkepp & Felix Stachelhaus

Inside (2017)
"Avec ce morceau, nous exprimons nos pensées sur la contradiction entre la curiosité pour de nouvelles expériences et le désir d'intemporalité. Nous sommes inspirés par le poème «Stufen» de Hermann Hesse qui nous a donné l'impulsion pour explorer ce thème".

Franz Schubert : *Schwanengesang D.957, n°4 Ständchen*
Arrangement : **Felix Stachelhaus**
Enregistrement : **Kasia Goliat** et **Saskia Niehl**, violon
Samuel Le Hénand, alto
Teemu Mastovaara, violoncelle
Kristin Kuldkepp, contrebasse

Herrmann Hesse: *Stufen (1941, Étapes)*

Wie jede Blüte welkt und jede Jugend
Dem Alter weicht, blüht jede Lebensstufe,

Blüht jede Weisheit auch und jede Tugend
Zu ihrer Zeit und darf nicht ewig dauern.
Es muß das Herz bei jedem Lebensrufe
Bereit zum Abschied sein und Neubeginne,
Um sich in Tapferkeit und ohne Trauern
In andre, neue Bindungen zu geben.
Und jedem Anfang wohnt ein Zauber inne,
Der uns beschützt und der uns hilft, zu leben.

Wir sollen heiter Raum um Raum durchschreiten,
An keinem wie an einer Heimat hängen,
Der Weltgeist will nicht fesseln uns und engen,
Er will uns Stuf' um Stufe heben, weiten.
Kaum sind wir heimisch einem Lebenskreise
Und traulich eingewohnt, so droht Erschlaffen,
Nur wer bereit zu Aufbruch ist und Reise,
Mag lähmender Gewöhnung sich entraffen.

Es wird vielleicht auch noch die Todesstunde
Uns neuen Räumen jung entgegen senden,
Des Lebens Ruf an uns wird niemals enden...
Wohlan denn, Herz, nimm Abschied und gesunde!
Hermann Hesse

Comme chaque fleur fane et chaque jeunesse
S'efface avec l'age
Chaque sagesse et chaque vertu aussi fleurit
À ses moments et ne peut pas durer éternellement…
À tout nouvel appel de vie le cœur
Doit être prêt à dire adieu pour vivre autre chose ailleurs
Et se donner avec courage et sans regret
À de nouveaux engagements.
Dans chaque début habite un enchantement
qui nous protège et qui nous aide à vivre.

Nous devons traverser, joyeux, espace après espace
Ne s'accrocher à aucun d'eux comme à une patrie
L'esprit cosmique ne veut pas nous lier ni nous restreindre
Mais nous porter étape par étape, et pour nous élever.
Alors blottis dans une nouvelle vie et installés en toute douceur
Lassitudes et relâchements nous épient et nous menacent
Seul l'être qui est toujours prêt au départ et au voyage
Peut s'arracher à l'étouffante routine

Peut-être même que l'heure de notre mort
Nous enverra-t-elle, jeunes et forts vers des espaces nouveaux ! L'appel de la vie ne prendra

jamais fin…
Allez mon cœur, fais tes adieux et puis, guéris !
Traduction : Eva Maria Agenet

Teemu Mastovaara

Chanson vespérale du compositeur (2017)
Chanson vespérale du compositeur est un morceau électroacoustique basé sur *Künstlers Abendlied* (Chanson vespérale de l'artiste) de Johann Wolfgang von Goethe. Le poème est traduit en quatre langues différentes : allemand, français, anglais et finlandais. Il est récité par le compositeur et traité avec différents effets. La traduction française est faite par Pierre Mathé, l'anglaise par Emily Ezust et la finnoise par V. A. Koskenniemi. Je remercie Marina Sturm et Diane Daher pour leur aide.

Romina S. Romay

Sur Kagel (2017)
– K ... lopfen (frapper)
– A ... llein (seule)
– G ... urgeln (gargariser)
– E ... rwartung (attente)
– L **...** icht (lumière)
Marina Sturm, voix & **Romina S. Romay**, piano

Un mini-mélodrame se déroule au travers d'une séquence d'épisodes qui se réfèrent à des œuvres du compositeur Mauricio Kagel. Chaque lettre de son nom est liée à un mot différent, en allemand, et qui nomme chaque épisode.
Sur "Rrrrrrr..." (1981-1982)

K … lopfen (frapper)
Frapper prononciation / f?a.pe/
VERBE • **1**[*aucun objet*] Donner des coups à une porte pour signaler sa présence et se faire ouvrir.
Sur "Des Eid des Hippokrates" (1984)

A … llein (seule)

Gretchen am Spinnrade
Meine Ruh ist hin,
Mein Herz ist schwer,
Ich finde, ich finde sie nimmer
Und nimmermehr.

Wo ich ihn nicht hab,
Ist mir das Grab,

Die ganze Welt
Ist mir vergällt.

Mein armer Kopf
Ist mir verrückt,
Mein aremer Sinn
Ist mir zerstückt.

Meine Ruh ist hin,
Mein Herz ist schwer,
Ich finde, ich finde sie nimmer
Und nimmermehr.

Nach ihm nur schau ich
Zum Fenster hinaus,
Nach ihm nur geh ich
Aus dem Haus.

Sein hoher Gang,
Sein' edle Gestalt,
Seines Mundes Lächeln,
Seiner Augen Gewalt,

Und seiner Rede
Zauberfluss,
Sein Händedruck,
Und ach, sein Kuss.

Meine Ruh ist hin,
Mein Herz ist schwer,
Ich finde, ich finde sie nimmer
Und nimmermehr.

Mein Busen drängt
Sich nach ihm hin.
Auch dürf ich fassen
Und halten ihn,

Und küssen ihn,
So wie ich wollt,
An seinen Küssen
Vergehen sollt!

Marguerite au rouet
Mon repos m’a quittée
Mon cœur est lourd.

Je ne le retrouverai jamais
Jamais plus.

Où je ne l'ai pas
C'est pour moi une tombe,
Le monde entier
Me saisit de dégoût.

Ma pauvre tête
Perd la raison,
Mon pauvre esprit
Est déchiré.

Mon repos m'a quittée
Mon cœur est lourd.
Je ne le retrouverai jamais
Jamais plus.

Pour lui seulement je regarde
Par la fenêtre,
Pour lui seulement je sors
De la maison.

Sa démarche fière,
Sa noble silhouette,
Son sourire aux lèvres,
La force de son regard.

Le flux enchanté
De ses paroles,
L'étreinte de ses mains,
Et son baiser !

Mon repos m'a quittée
Mon cœur est lourd.
Je ne le retrouverai jamais
Jamais plus.

Mon corps
A soif de lui.
Ah, que ne puis-je le saisir
Et le tenir,

Et l'embrasser
Tout mon saoul ?
Sous ses baisers

Que ne puis-je mourir !

Basé sur la musique de Franz Schubert (1797 - 1828).
Texte de Johann Wolfgang von Goethe (1749 - 1832), "Faust" (1806).
Sur "Ludwig Van" (1969)

G … urgeln (gargariser)

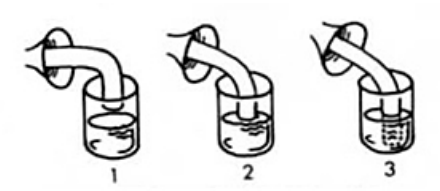

Gargariser
Prononciation /?a?.?a.?i.ze/
VERBE
• 2 [*aucun objet*] Se rincer la bouche et l'arrière-bouche avec un liquide (en général un antiseptique) qu'on garde un moment au fond de la bouche tout en expirant de manière continue, ce qui a pour effet de l'agiter.
• 3 Familier. Se délecter avec complaisance et suffisance de quelque chose.
Sur "Acustica" (1968-1970)

E … rwartung (attente)

"Gespannte Erwartung wird selten befriedigt"
(L'attente tendue est rarement satisfaite)
Johann Wolfgang von Goethe (1749 - 1832)
Sur "MM51" (1976)

L … icht (lumière)

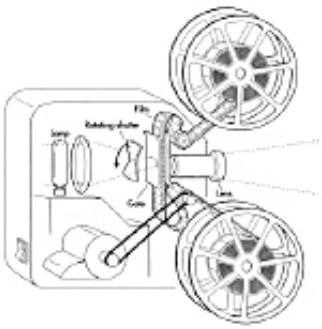

"Meine liebe Liese, mach das Licht an"
(Ma chère Lisa, allume la lumière)

CoPeCo

Au temps d'Erasme et de Thomas More, les humanistes faisaient leur éducation sur les chemins d'Europe. Dans leur filiation, les quatre Conservatoires européens partenaires, créent un master original et itinérant. Leur ambition : contribuer à former des réseaux de jeunes artistes qui revisitent la création musicale contemporaine via l'interaction et la transdisciplinarité.
Le master CoPeCo concilie une réponse quasi individualisée au projet artistique et de recherche de l'étudiant avec un enseignement fondé sur le croisement des compétences. L'étape de sélection des étudiants du master permet de constituer une promotion. Elle réunit, dans un même cursus, de jeunes artistes d'origines musicales et horizons différents mais aux profils complémentaires (compositeurs, interprètes ou profil hybride). Ils ont en commun une expérience de la création musicale et doivent être capables de s'exprimer, quelque soit leur discipline de prédilection, avec l'électronique musicale et via les nouveaux media.
À l'intérieur de ce groupe constitué, qui voyage de semestre en semestre, les étudiants sont amenés à travailler ensemble, améliorant leur capacité à collaborer pour créer.
Le master, par sa structure itinérante, donne les moyens aux étudiants de créer un réseau au plus haut niveau, au sein du groupe mais aussi à l'extérieur au fil des étapes du cursus, des travaux et des rencontres, et notamment grâce aux liens déjà tissés par chaque conservatoire avec le milieu professionnel de la création et de la diffusion.

Goethe-Institut